Trapsysteem

S-*max*

Gebruiksaanwijzing

AAT

Ideen bewegen mehr

EU-gelijkvormigheidsattest

De firma AAT Alber Antriebstechnik GmbH verklaart hiermee dat de producten van het trapsysteem volgens de geldende bepalingen van de EU-richtlijn 93/42/EWG ontwikkeld en geproduceerd werden.

In geval van een verandering die niet werd afgesproken met de firma AAT Alber Antriebstechnik GmbH is die verklaring niet meer geldig.

CE

Handtekening fabrikant:

Markus Alber
Zaakvoerende vennoot
AAT Alber Antriebstechnik GmbH

Het trapsysteem **s**-*max* werd bij de keurings- en certificaatsdienst BerlinCert aan de technische universiteit Berlin gecontroleerd en volgens het normontwerp voor trapvoertuigen ISO/FDIS 7176-23 met succes getest.

AAT Alber Antriebstechnik GmbH

P.O. Box 10 05 60 · D-72426 Albstadt
Tel.: +49 - 74 31 - 12 95 0 · Fax.: +49 - 74 31 - 12 95 35
info@aat-online.de

www.aat-online.de

s-max_nl_8/05

Inhoudsopgave

EU-gelijkvormigheidsattest 2
Inhoudsopgave 3

1 Algemeen 5
1.1 Opleiding 5
1.2 Onderhoud en verzorging 5
1.3 Garantie en aansprakelijkheid. 5

2 Productbeschrijving 6
2.1 Reglementair gebruik 6
2.2 Globaal overzicht van het toestel 7
2.3 Technische gegevens. 7

3 Montage van de s-*max* 8
3.1 Greepeenheid 8
3.2 Accuset montage 9
3.3 Accuset demontage 9
3.4 Instelling van de handgreep 10

4 Veiligheidsinstructies 11
4.1 Opleiding 11
4.2 Noodremmen 11
4.3 Stijgvoetlaag 11
4.4 Belasting 11
4.5 Onderhoud en verzorging 11
4.6 Aard van de rijwegen 11
4.7 Acculading 11

5 Inbedrijfstelling 12
51 Maximale draagkracht 12
5.2 Accuset 12
5.3 Lichtdiode. 12
5.4 Noodremmen 12
5.5 Stijgvoetrollen 12

6 Bedieningsinstructies 13
6.1 Bedieningseenheid 13
6.2 Enkele trapschakeling 14
6.3 Stijgbeen 14
6.4 Noodremmen 15
6.5 **s**-*max* op de rolstoel aanbrengen / van de rolstoel verwijderen. 16
6.6 Personentransport met de **s**-*max* 19
6.7 Rijden op de scheve vlakte 20
6.8 Trapop 21
6.9 Trapaf. 23
6.10 **s**-*max* op de trap afleggen 24
6.11 Transport 24

7 Toebehoren 25
7.1 Accuset 25
7.2 Automatisch laadtoestel 25
7.3 Vrachtwagen-spanningsomvormer 25

8 Onderhoud en verzorging 26
8.1 Trapsysteem **S**-*max*. 26
8.2 Laadtoestellen 26
8.3 Accuset 28
8.4 Elektrische zekering 29
8.5 Remvoeringen 30
8.6 Stijgvoet-rollen controleren en vervangen 30
8.7 Reiniging 30

9 Garantie en aansprakelijkheid 31
9.1 Garantie. 31
9.2 Aansprakelijkheid 31

1 Algemeen

Van harte gefeliciteerd met de aankoop van uw **S**-*max*.

Dat trapsysteem zal in korte tijd een ontbeerlijke hulp worden bij het transport van gehandicapte personen.

Met de **S**-*max* kunt u personen veilig en zonder grote moeite via trappen naar omhoog en omlaag brengen. Zelfs wenteltrappen vormen geen probleem.

Het is eveneens mogelijk op scheve oppervlakten te rijden. De noodremmen aan beide kanten garanderen de nodige veiligheid.

Voor het transport op de vlakte is de **S**-*max* ook uiterst geschikt. Hij is ruimtebesparend, licht en wendbaar.

1.1 Opleiding

De gebruiksaanwijzing levert u stap voor stap de vereiste kennis voor de veilige omgang met de **S**-*max* omdat de bediening van de **S**-*max* een zekere vaardigheid vereist.

Om veiligheidsredenen mag de **S**-*max* enkel bediend worden door opgeleid personeel.

☞ Lees voor de eerste inbedrijfstelling de gebruiksaanwijzing zorgvuldig en schenk bijzondere aandacht aan de waarschuwings- en veiligheidsinstructies.

1.2 Onderhoud en verzorging

Tot de belangrijkste verzorging behoort het opladen van de loodaccu-batterijen. Ze behoren tot de accuset en moeten na elk gebruik opgeladen worden.

Uw **S**-*max* is onderhoudsarm en vereist nauwelijks speciaal onderhoud en verzorging. Uitvoerige instructies desbetreffend vindt u in hoofdstuk 8.

1.3 Garantie en aansprakelijkheid

Voor schade die te wijten is aan de niet-naleving van de instructies uit de gebruiksaanwijzing zijn wij niet aansprakelijk (zie uitvoerige uitleg in hoofdstuk 9).

2 Productbeschrijving

Trappen overwinnen

2.1 Reglementair gebruik

Gebruik het trapsysteem **S**-*max* uitsluitend voor het transport van personen.

Die personen moeten in staat zijn zelfstandig te zitten en indien dat niet het geval is, moet ter beveiliging een bekkengordel gebruikt worden.

Bekkengordels worden als toebehoren door de firma AATAlber Antriebstechnik GmbH aangeboden.

☞ Het trapsysteem **S**-*max* mag om veiligheidsredenen niet gebruikt worden op roltrappen en loopbanden!

☞ Het transport van stukgoed met de **S**-*max* is uitdrukkelijk verboden!

☞ De **S**-*max* mag om verschillende veiligheidsredenen zoals bijvoorbeeld slipgevaar of beperkte remwerking enz., bij regen of nattigheid niet gebruikt worden.

Rijden op de scheve vlakte

Rijden op de vlakte

2.2 Globaal overzicht van het toestel

Greepeenheid

1 =Vergrendelwiel voor dwarse verplaatsing

2 = Bedieningseenheid

3 = Handgreep

4 = Vergrendelknop voor hoogteregeling

5 = Standplaats

6 = Vergrendelknop voor standpijp

Stijgeenheid

7 = Bovenste stang

8 = Accuset

9 = Loopwiel met noodrem, dubbelzijdig

10 = Stijgbeen

11 = Noodremmen

12 = Onderste stang

13 = Enkele trapschakelaar en lichtdiode

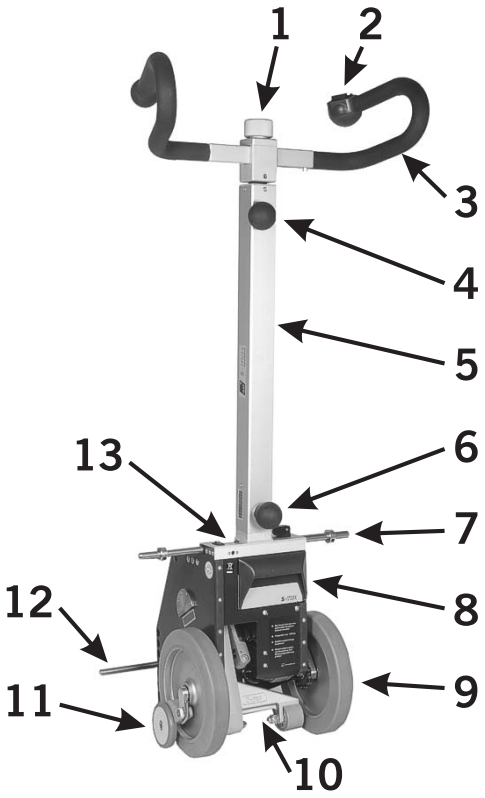

2.3 Technische gegevens

Afmetingen	Hoogte = min. 1200 mm, max. 1650 mm Breedte: handgreep = 520 mm, stijgeenheid = 330 mm Diepte: handgreep = 220 mm, stijgeenheid = 320 mm
Eigen gewicht	Stijgeenheid = 14,5 kg Greepeenheid = 4 kg Accuset = 3,5 kg Totaal gewicht= 22 kg
Max. draagvermogen	120 kg
Akccumulatoren	2 x 12 V / 3,3 Ah (gasdicht)
Gelijkstroommotor	24 V
Stijgsnelheid	8 - 23 treden / minuut, continu regelbaar
Capaciteit met een acculading	met een acculading tot 300 treden, afhankelijk van de belasting
Max. tredenhoogtee	22 cm
Geluidsgegevens	Het geluidsniveau A van het toestel bedraagt onder 70 dB (A).
Trillingsgegevens	De gewogen effectieve waarde van de versnelling waaraan de bovenste ledematen onderworpen zijn, ligt onder 2,5 m/s^2

3 Montage van de **S**-*max*

Met een paar handgrepen kunt u de **S**-*max* snel monteren en even snel demonteren. De montage gebeurt via verschillende fixaties en vergrendelknoppen.

3.1 Greepeenheid

Verbind eerst greepeenheid en stijgeenheid met elkaar.

Steek daartoe de standpijp ❶ van de greepeenheid op de opname ❷ van de stijgeenheid.

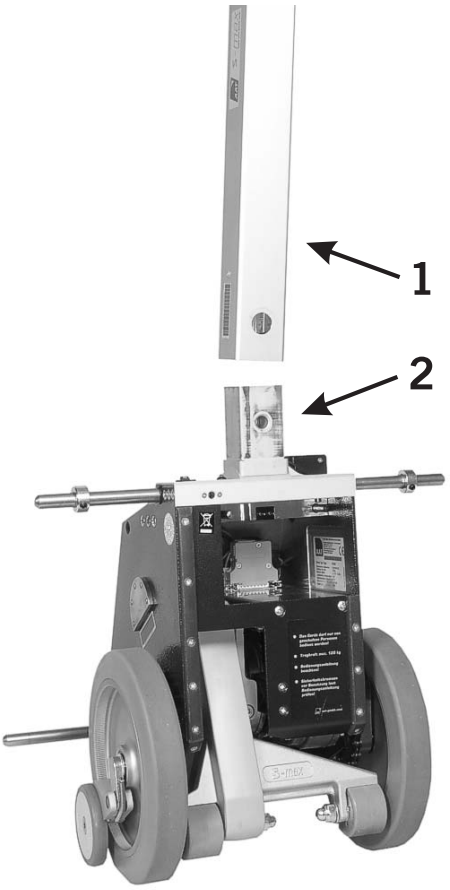

Via een 9-polige sub-D-koppeling ❸ in de opname van de stijgeenheid wordt de elektrische verbinding gecreëerd.

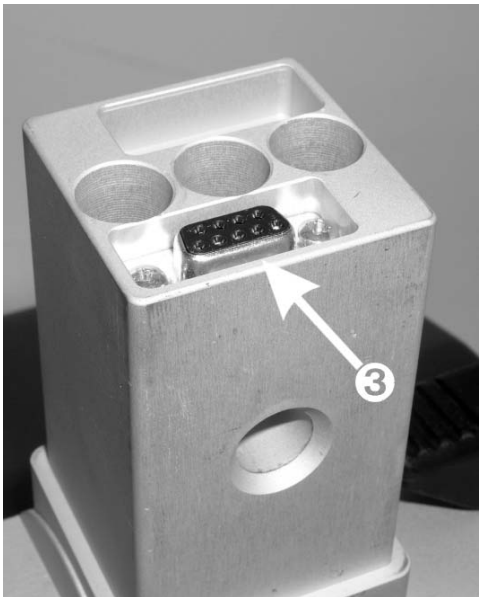

Beveilig de verbinding met de vergrendelknop ❶.

☞ Gelieve altijd te controleren of de greepeenheid werkelijk veilig met de stijgeenheid verbonden is.

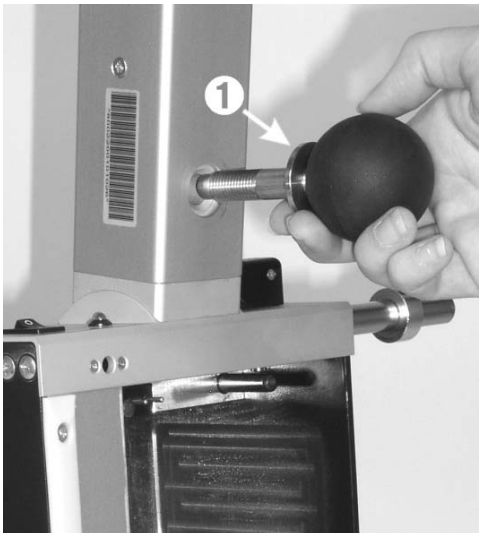

3.2 Accuset montage

Schuif de accuset ❷ in de stijgeenheid. De verbinding wordt automatisch vergrendeld.

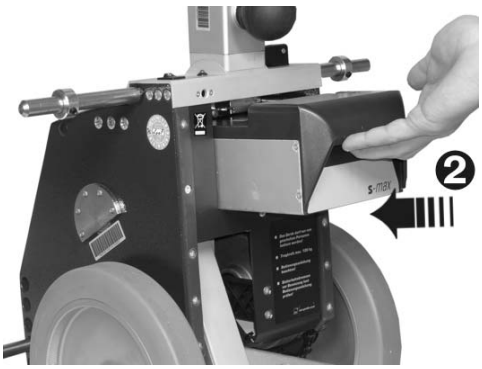

3.3 Accuset demontage

Druk de ontgrendelhefboom ❸ op de stijgeenheid omlaag en trek de accuset eruit.

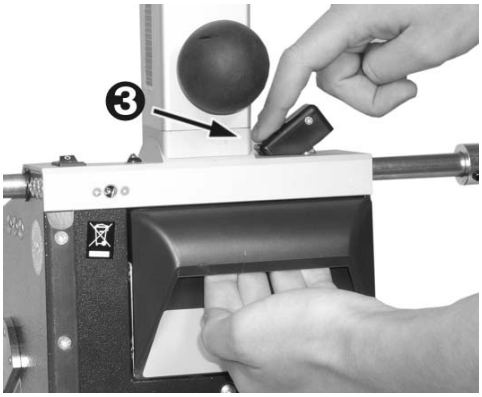

3.4 Instelling van de handgreep

3.4.1 Handgreep - hoogteverstelling

Los de vergrendelknop ❶ (tegen de wijzers van de klok draaien)

en trek de handgreep ❷ op de passende hoogte uit (max. schouderhoogte). Trek daarna de vergrendelknop opnieuw goed aan.

☞ Gelieve altijd te controleren of de handgreep veilig gefixeerd is.

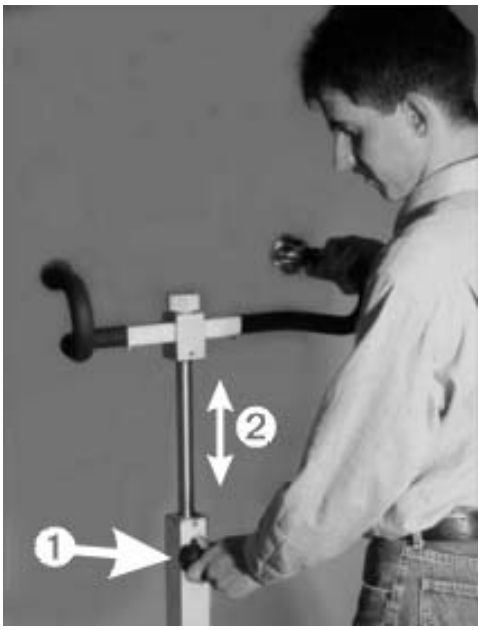

3.4.2 Handgreep - dwarsverplaatsing

Bij zeer enge trappenhuizen of wenteltrappen kan het voorkomen dat de handgreep tegen de muur komt. De handgreep kan dan voor zulke trappen dwars versteld worden.

Los het vergrendelwiel ❸ (tegen de wijzers van de klok draaien) en verschuif de handgreep ❹ in de gewenste richting. Daarna het vergrendelwiel opnieuw aandraaien.

☞ Gelieve altijd te controleren of de handgreep veilig gefixeerd is.

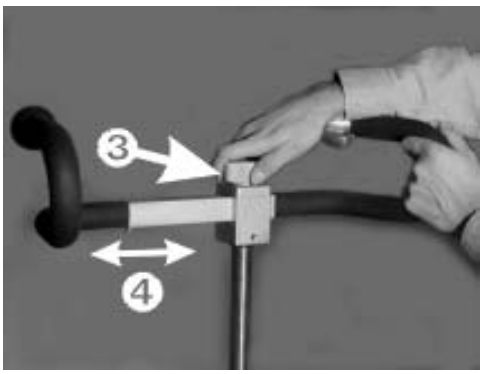

4 Veiligheidsinstructies

☞ Voor een veilig gebruik is het belangrijk dat u alle waarschuwingen en instructies van de gebruiksaanwijzing en van de waarschuwings- en aanwijzingsborden op de dem **S**-*max* nauwkeurig naleeft.

4.1 Opleiding: De **S**-*max* mag enkel bediend worden door geschoold personeel. Bovendien moeten de bedienende personen in staat zijn ongeveer 1/3 van hun eigen lichaamsgewicht op te tillen. Minderjarigen mogen niet met de **S**-*max* werken. Dat geldt niet voor jongeren van meer dan 16 jaar die onder toezicht opgeleid worden. Bij het bedienen moet slipvrij schoeisel gedragen worden.

4.2 Noodremmen: Controleer voor elke inbedrijfstelling de noodremmen (zie hoofdstuk 6.4 en 8,5). Bij elke remwerking treedt slijtage op. De noodremmen en in het bijzonder de geribde remoppervlakken van de remtrommelsmoeten voor de garantie van een op timale remwerking wekelijks gereinigd worden met spiritus.

☞ Gebruik voor de reiniging van de noodremmen nooit zeepsop of smerende reinigingsmiddelen. Na elke reiniging moeten de noodremmen gecontroleerd worden zoals beschreven in hoofdstuk 6.4.

4.3 Stijgvoetwielen: Controleer regelmatig de voeringen van de stijgvoetwielen op beschadigingen.

4.4 Belasting: De aangegeven maximale draagkracht van 120 kg (inclusief stoel) mag niet overschreden worden (zie hoofdstuk 5.1).

☞ Met de **S**-*max* mag geen stukgoed getransporteerd worden!

4.5 Onderhoud en verzorging: Let erop dat de accuset na elk gebruik opgeladen wordt. de **S**-*max* uitgeschakeld wordt, d.b. dat de IN-/UIT-schakelaar op 0 moet staan. Bij het blokkeren van de elementen moet de **S**-*max* onmiddellijk uitgeschakeld worden.
Herstellingen mogen enkel uitgevoerd worden door de fabrikant of geautoriseerde vakhandelaars. Gebruik enkel originele AAT Alber-toebehoren. Gelieve rekening te houden met de uitvoerige onderhouds- en verzorgingsinstructies in hoofdstuk 8.

4.6 Aard van de rijwegen: Gelieve voor glijd- en struikelvrije transportwegen te zorgen. Vermijd het rijden op beschadigde tapijten, sneeuw, ijs, enz.

☞ De **S**-*max* mag niet op natte rijwegen gebruikt worden.

4.7 Acculading: : De **S**-*max* mag enkel gebruikt worden met een volle accu. 2 Knippertekens van de lichtdiode (die alle 2,5 s herhaald worden) geven weer dat de accu's leeg raken en de aandrijving geregeld. In dat geval moet het toestel UIT en opnieuw INgeschakeld worden. Met de resterende acculading kan een persoon veilig naar beneden getransporteerd worden omdat bij het trapaf rijden de stroom terug naar de accu's gevoerd wordt. Zo is het mogelijke aantal treden onbeperkt.

5 Inbedrijfstelling

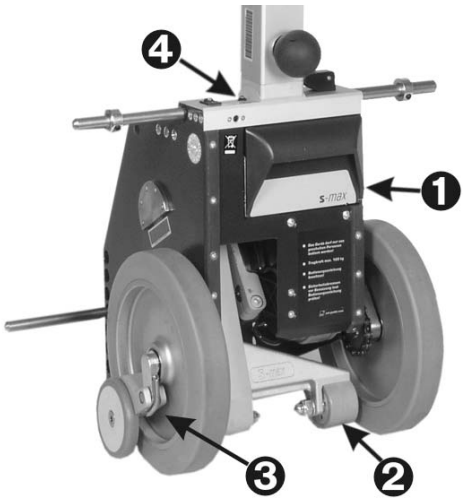

5.1 Maximale draagkracht

Gelieve erop te letten dat de maximale draagkracht van 120 kg (inclusief stoel) niet overschreden wordt.

5.2 Accuset

Laad voor de eerste inbedrijfstelling in elk geval de loodaccu-batterijen van de accuset ❶ volledig op (uitvoerigeaanwijzingen zie hoofdstuk 8.3).

5.3 Lichtdiode

Na het inschakelen, moet de lichtdiode ❹ constant branden.Een knipperende LED betekent dat de controle-elektronica een fout ontdekt heeft.

Verklaringen vindt u in hoofdstuk 6.1.4.

5.4 Noodremmen

Controleer voor elke inbedrijfstelling de noodremmen ❸ aan beide wielen.

Uitvoerige aanwijzingen vindt u in hoofdstuk 6.4.

5.5 Stijgvoetrollen

Controleer regelmatig of de voeringen van beide stijgvoetrollen ❷ onbeschadigd zijn.

Verklaringen vindt in hoofdstuk 8.6.

6 Bedieningsinstructies

Vooraleer over te gaan tot de eigenlijke bedieningsinstructies willen wij u de belangrijkste componenten voorstellen.

6.1 Bedieningseenheid

De bedieningseenheid bevindt zich op de rechterhandgreep en beschikt over een IN/UIT-schakelaar ❶, een OP/NEER-schakelaar ❷ en een Snelheidsregelaar ❸.

6.1.1 IN-/ UIT-schakelaar

Tijdens een langdurige stilstand moet de **S**-*max* met de IN-/UIT-schakelaar uitgeschakeld worden (0 ingedrukt, zoals op de afbeelding weergegeven).

☞ De **S**-*max* is uitgerust met een uitschakelelektronica. Indien u vergeet de **S**-*max* na gebruik uit te schakelen, doet de uitschakelelektronica dat na een stilstand van 5 minuten. In dat geval moet u de **S**-*max* met de IN-/UIT-schakelaar eerst UIT en dan opnieuw inschakelen.

6.1.2 OP-/ NEER-schakelaar

Met de OP-/NEER-schakelaar wordt het mechanisme voor trapop of trapaf rijden geactiveerd (kanteltoets in de richting van de bediener duwen = OP).

6.1.3 Snelheidsregelaar

Met de snelheidsregelaar kunt u de stijgsnelheid traploos veranderen.

6.1.4 Lichtdiode voor de foutweergave

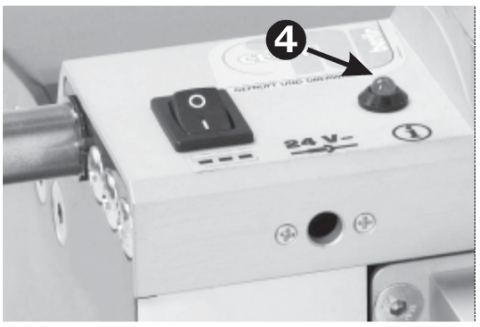

Na het inschakelen van de **S**-*max* brandt de groene lichtdiode ❹ permanent. Dat betekent dat het trapsysteem in orde en bedrijfsklaar.

Foutmeldingen worden door het knipperen van een lichtdiode aangegeven. Schakel bij een foutmelding eerst het apparaat UIT en weer AAN.

Wordt dan herhaald een fout aangegeven, laadt u dan in het geval van onderspanning de accu op. Bij andere oorzaken neemt u contact op met uw vakhandelaar.

Aantal knippertekens	Fout
1 x	Toestel is overbelast
2 x	Onderspanning, accu leeg
3 x	Overspanning
4 x	OP-/NEER-schakelaar of toevoer naar OP-/NEER-schakelaar is defect
5 x	Elektromagnetische rem defect
6 x	Electronica defect

6.2 Enkele trapschakeling

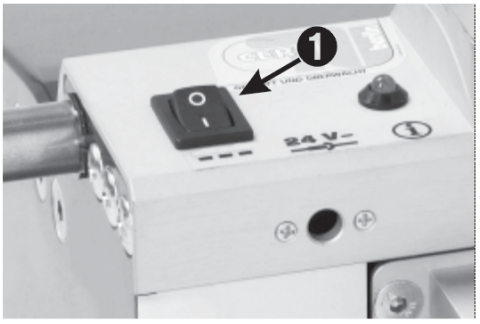

Op de stijgeenheid bevindt zich een enkele trapschakelaar ❶. Voor het oefenen en hoofdzakelijk voor het overwinnen van wenteltrappen schakelt u de **s**-*max* met de enkele trapschakelaar in de enkele trapmodus (stand I = IN).

Indien nu de OP-/NEER-schakelaar bediend wordt, rijdt het toestel slechts een trede naar omhoog of naar omlaag. Het systeem wordt daarbij altijd – zelfs bij een permanent ingedrukte OP-/NEER-schakelaar – op de juiste plaats gestopt en de loopwielen kunnen rustig aan de volgende traprand gericht worden.

☞ Om verder te gaan, moet de OP-/NEER-schakelaar losgelaten en dan opnieuw ingedrukt worden.

6.3 Stijgbeen

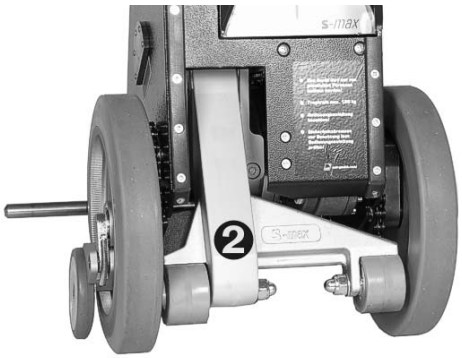

Het stijgbeen ❷ moet met de OP-/NEER-schakelaar volledig ingetrokken worden:

- voor het rijden op de vlakte of op de scheve vlakte
- voor het controleren van de noodremmen
- bij het begin van het trapop of trapaf rijden

6.4 Noodremmen

Op beide loopwielen van de stijgeenheid bevinden zich noodremmen ❶.

☞ Controleer voor elke inbedrijfstelling de noodremmen.

De remwerking kan op twee verschillende manieren gecontroleerd worden zoals beschreven in hoofdstuk 6.4.1 en 6.4.2.

6.4.1 Controle van de vereiste remwerking op de vlakte

Trek het stijgbeen volledig in en kantel de **S**-*max* zo ver naar achter tot de standpijp ❷ in een hoek van ongeveer 45° tot de grond staat.

Indien de **S**-*max* in die positie door middel van de handgrepen niet meer voorwaarts ❸ kan bewogen worden en enkel nog achterwaarts ❹ kan worden verrold, is de voor een veilige werking noodzakelijk remwerking voorhanden.

☞ Indien de remwerking niet optreedt, mag de **S**-*max* in geen enkel geval gebruikt worden. Breng onmiddellijk de fabrikant of uw plaatselijke AAT Alber-verdeler op de hoogte.

6.4.2 Controle van de vereiste remwerking aan de bovenste traprand

Trek het stijgbeen volledig in en kantel de **S**-*max* zo ver naar achter tot de standpijp ❷ in een hoek van ongeveer 45° tot de grond staat.

Rijd zonder persoon in die naar achteren gekantelde stand vooruit naar de bovenste traprand. Als de **S**-*max* niet over de traprand geschoven kan worden, is de voor een veilige werking noodzakelijke remwerking voorhanden.

☞ Indien de remwerking niet optreedt, mag de **S**-*max* in geen enkel geval gebruikt worden. Breng onmiddellijk de fabrikant of uw plaatselijke AAT Alber-verdeler op de hoogte.

6.5 **S**-*max* op de rolstoel aanbrengen / van de rolstoel verwijderen

6.5.1 Houder op de rolstoel

Om de rolstoel met de **S**-*max* te kunnen gebruiken, moet de rolstoel uitgerust zijn met een houder voor de **S**-*max*.De firma AAT Alber Antriebstechnik GmbH biedt een universeel bruikbaar houdersysteem aan. Op het rolstoelframe worden door de vakhandel of door de firma AAT aan beide kanten een onderste ❷ en een bovenste ❸ houder gemonteerd.

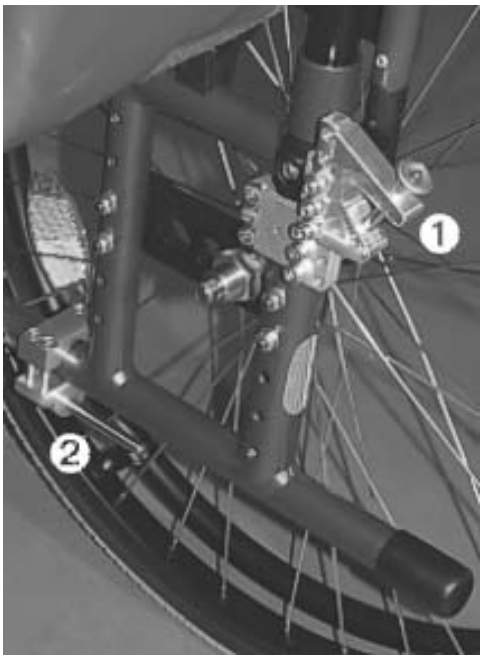

6.5.2 Houder op de **S**-*max*

Op de **S**-*max* bevinden zich een onderste ❹ en een bovenste ❸ stang. Boorgaten in de behuizing van de stijgeenheid dienen voor de hoogteregeling van de onderste stang.

De vakhandel of de firma AAT Alber Antriebstechnik GmbH past de inbouwhoogte aan het gebruikte rolstoeltype aan.

Op de bovenste stang bevinden zich aan beide kanten stelringen ❺. De positie van de stelringen wordt eveneens door de vakhandel of de firma AAT ingesteld op het overeenkomstige rolstoeltype.

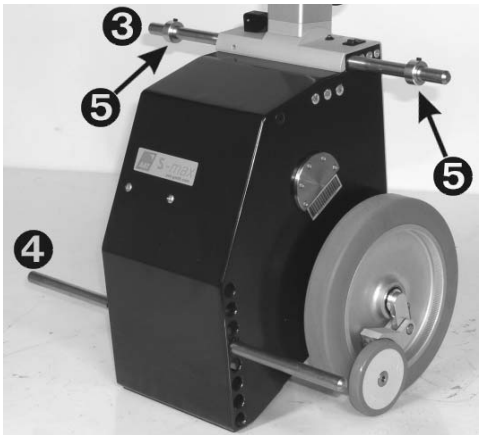

6.5.3 **S**-*max* in de onderste rolstoelhouder invoeren

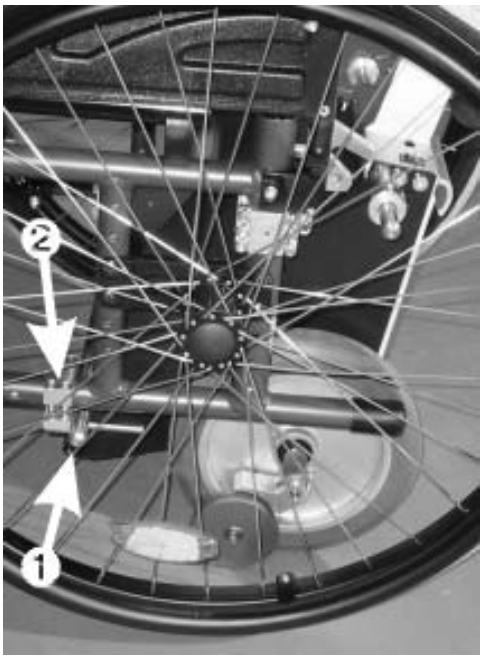

1. Opdat de rolstoel bij de montage niet zou wegrollen, moet u de parkeerrem van de rolstoel bedienen.
2. Trek het stijgbeen van de **S**-*max* volledig in.
3. Kantel de **S**-*max* licht naar achteren en rijd naar het midden van de achterkant van de rolstoel.
4. Schuif de **S**-*max* nu naar voren tot de onderste stang ❶ tot aan de aanslag in de onderste houder ❷ op de rolstoel is gereden.

6.5.4 **S**-*max* in de bovenste rolstoelhouder invoeren

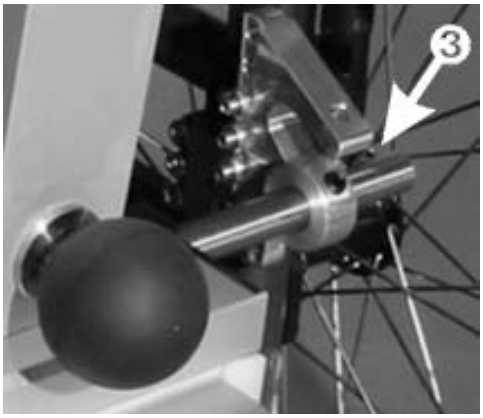

1. Stel de laagste stijgsnelheid in.
2. Bedien nu de OP-/NEER-schakelaar in de richting OP (in geen geval in de richting NEER) zodat het stijgbeen in de richting van de bediener naar achteren en onderen beweegt.
3. Als het stijgbeen op de grond steunt, wordt het

   toestel opgetild. Indien de **S**-*max* naar het midden gericht is, rijdt

   de bovenste stang in de klauwen van de bovenste houders ❸. De stelringen liggen dan tegen de binnenkant van de houders.
4. Als de stang volledig in de bovenste houder gereden is, wordt de rolstoel ook opgetild. Laat de OP-/NEER-schakelaar los als de rolstoelwielen ca. 1 cm van de grond opgetild zijn.

6.5.5 **S**-*max* op de rolstoel fixeren

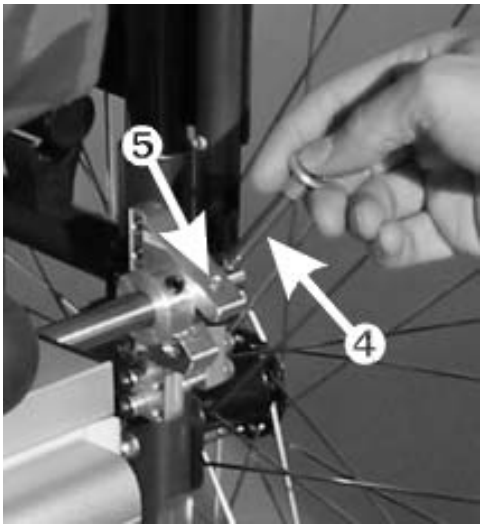

1. Neem een van de bevestigingspenne ❹ en druk met uw duim de centrale ontgrendelbout in.
2. Steek de bevestigingspen in het boorgat ❺ van een van de bovenste rolstoelhouders volledig in en laat dan de ontgrendelbout los.
3. Steek nu de andere bevestigingspen zoals in punt 2 beschreven in de andere bovenste rolstoelhouder.

Een stabiele verbinding tussen de **S**-*max* en de rolstoel is zo gegarandeerd.

6.5.6 Rolstoelwielen verwijderen

Om de rolstoel met de **S**-*max* over trappen te transporteren, moeten de grote rolstoelwielen verwijderd worden.

De wielen moeten ongeveer 1 cm van de grond getild zijn. Bedien na de montage van de bevestigingspennen indien nodig de OP-/NEER-schakelaar in de richting OP tot het toestel en de stoel overeenkomstig werden opgetild door het stijgbeen.

1. In het centrum van de rolstoelwielen bevinden zich steekassen. Druk met de wijsvinger op de ontgrendelknop in het midden van de steekas, de verbinding wordt gelost en het wiel kan afgenomen worden.
2. Neem zo eerst het ene en dan het andere rolstoelwiel af.

Trek uiteindelijk het stijgbeen volledig in, de rolstoel en het trapsysteem **S**-*max* zijn dan bedrijfsklaar.

6.5.7 **S**-*max* van de rolstoel nemen

Bedien de OP-/NEER-schakelaar in de richting OP (in geen geval richting NEER) zodat het stijgbeen in de richting van de bediener naar achteren en omlaag beweegt. Het toestel en de rolstoel worden opgetild zodra het stijgbeen op de grond steunt.

Laat de OP-/NEER-schakelaar los als de rolstoel zo ver is opgetild dat de grote wielen gemonteerd kunnen worden (dat is al mogelijk op ongeveer 3/4 van de hoogste stand – zie afbeelding hiernaast).

Steek de rolstoelwielen op en bedien de parkeerremmen.

Trek beide bevestigingspennen uit de bovenste houders (daartoe de ontgrendelbout indrukken).

Bedien nu de OP-/NEER-schakelaar in de richting NEER, trek het stijgbeen volledig in en rijd de **S**-*max* naar achteren weg van de rolstoel . Indien de **S**-*max* bij het uitschuiven in de onderste houder eventueel kantelt, moet u de handgreep eventueel meermaals naar voren duwen en het toestel verder naar achteren uitschuiven.

6.6 Personentransport met de **S**-*max*

☞ Oefen het rijden op de vlakte, de scheve vlakte en trappen met de **S**-*max* eerst zonder personen.

Gebruik bij het oefenen van het trapop en trapaf rijden de enkele trapschakeling (zie hoofdstuk 6,2). Selecteer bovendien de laagste stijgsnelheid (zie hoofdstuk 6.1.3).

☞ De maximale draagkracht (zie hoofdstuk 5.1) mag niet overschreden worden.

6.6.1 Rijden op de vlakte

U kunt personen met de rolstoel en de aangebrachte s-max probleemloosover vlakten transporteren. Het stijgbeen moet daartoe echter volledig ingetrokken zijn.

Drempels overwint u door de rolstoel met de **S**-*max* achteruit over de drempel te trekken.

6.6.2 Handgreep op de juiste hoogte instellen

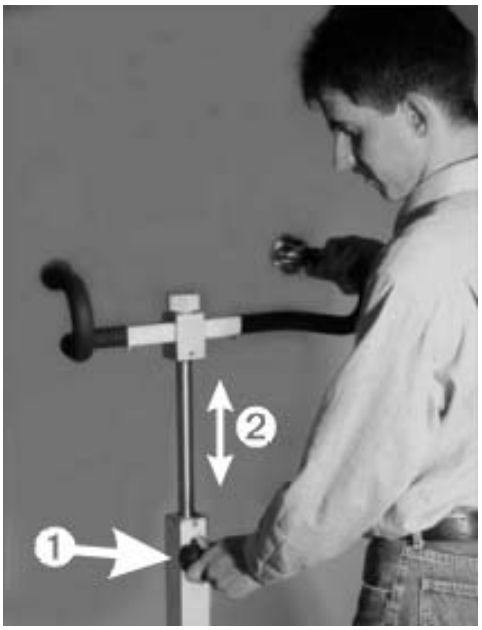

Trek voor het berijden van trappen en het rijden op scheve vlakten de handgreep ❷ ongeveer tot op schouderhoogte uit. Om de handgreep te lossen draait u de vergrendelknop tegen de richting van de wijzers van de klok.

Stel de handgreep vervolgens opnieuw vast met de vergrendelknop ❶.

☞ Gelieve na het instellen te controleren of de handgreep werkelijk veilig gefixeerd is.

6.6.3 Trapsysteem kantelen

Voor trappen en scheve vlakten moet u de **S**-*max* kantelen.

1. Schakel daartoe de **S**-*max* met de IN-/UIT-schakelaar in. en bedien de OP-/NEER-schakelaar in de richting NEER tot de stijgbenen de loopwielen ongeveer 1-2 cm van de grond getild hebben.
2. Kantel de **S**-*max* zo ver naar u toe tot het toestel uitgebalanceerd is.
3. Het toestel is uitgebalanceerd als u in de handgrepen noch druk naar achteren noch druk naar voren merkt.

Als u de **S**-*max* te sterk kantelt, stoppen de noodremmen en verhinderen ze dat de **S**-*max* vooruit geschoven kan worden.

6.7 Rijden op de scheve vlakte

Voor het berijden van een scheve vlakte moet u de handgrepen op de juiste hoogte instellen (zie hoofdstuk 6.6.2).

Kantel de **S**-*max* licht (zie hoofdstuk 6.6.3) en trek het stijgbeen volledig in.

6.7.1 Bergaf rijden

Rijd vooruit naar de scheve vlakte en er dan af.

Indien u wilt afremmen, kantelt u de **S**-*max* een beetje meer naar achteren zodat de noodremmen kunnen grijpen.

6.7.2 Bergop rijden

Rijd achteruit naar de scheve vlakte.

Indien u wilt afremmen, kantelt u de **S**-*max* een beetje meer naar achteren zodat de noodremmen kunnen grijpen.

☞ Om veiligheidsredenen moet een andere persoon u helpen.

6.8 Trapop

U mag personen met de **S**-*max* enkel transporteren als u opgeleid en ervaren bent in de bediening van het toestel. Oefen altijd zonder personen, met de enkele trapschakeling en met de laagste stijgsnelheid!

☞ Voor het gebruik de noodremmen controleren (zie hoofdstuk 6.4en 8.5).

☞ Stel de handgrepen in op de juiste hoogte (zie hoofdstuk 6.6.2).

1. Schakel de **S**-*max* met de IN-/UIT-schakelaar in.
2. Schakel indien nodig de enkele trapschakeling in (zie hoofdstuk 6.2).
3. Kantel de **S**-*max* een beetje (zie hoofdstuk 6.6.3).
4. Trek het stijgbeen met de OP-/NEER-schakelaar volledig in (zie hoofdstuk 6.3)..
5. Rijd achteruit met de **S**-*max* naar de trap ❶ en ga op de tweede of derde trede staan ❷.

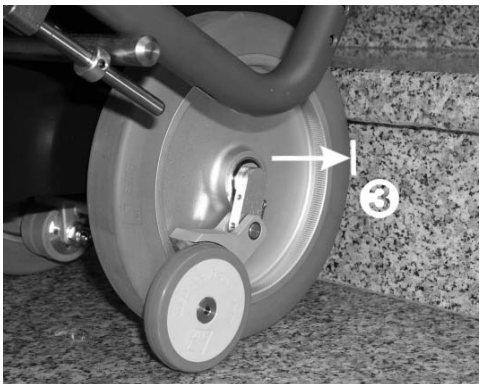

☞ Let erop dat beide loopwielen tegen de onderste trede ❸ liggen.

Het toestel bevindt zich nu in de uitgangsstand om trapop te rijden.

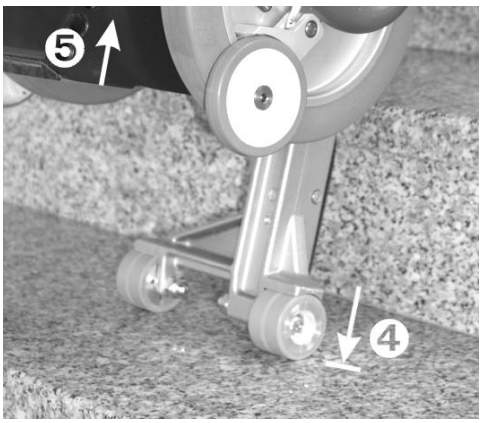

☞ Trek het toestel tijdens het volledigep stijgproces licht naar achteren naar u toe.

6. Druk de OP-/NEER-schakelaar in de richting OP en het stijgproces gebeurt in twee cycli per trede.

Het stijgproces begint als het stijgbeen door de aandrijving naar onderen bewogen wordt.

Nadat het stijgbeen de grond bereikt heeft ❹, neemt het de last van de loopwielen over en worden de loopwielen met het onderstel opgetild ❺.

De eerste cyclus is beëindigd als de loopwielen ❶ de volgende trede raken en de last opnieuw van het stijgbeen ❷ overgenomen hebben.

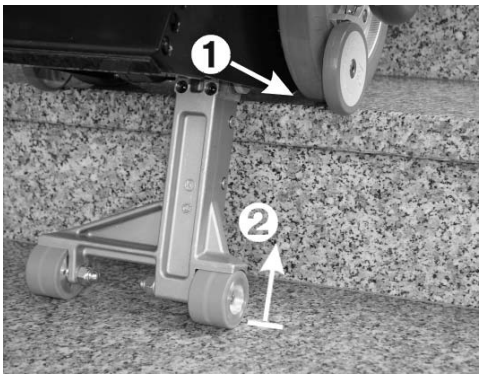

De tweede cyclus begint met het intrekken van het stijgbeen ❸...

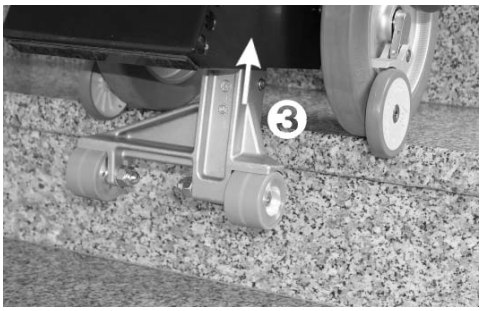

...hij eindigt als het stijgbeen zijn hoogste ❹ positie bereikt heeft en beide loopwielen ❺ opnieuw tegen de trede liggen.

Omdat u de **S**-*max* altijd licht naar u toe trekt, rolt hij automatisch naar de volgende trede en bereikt hij zo opnieuw de uitgangsstand - beide wielen liggen tegen de trede.

Als bij het begin de enkele trapschakeling ingeschakeld werd, eindigt het stijgproces hie.

7. Om nu opnieuw te stijgen, bedient u opnieuw de OP-/NEER-schakelaar in de richting "OP". Het stijgproces wordt herhaald vanaf punt 6.

6.9 Trapaf

U mag personen met de **S**-*max* enkel transporteren als u opgeleid en ervaren bent in de bediening van het toestel. Oefen altijd zonder personen, met de enkele trapschakeling en met de laagste stijgsnelheid!

☞ Voor het gebruik de noodremmen controleren (zie hoofdstuk 6.4 en 8.5).

☞ Stel de handgrepen in op de juiste hoogte (zie hoofdstuk 6.6.2).

1. Schakel de **S**-*max* met de IN-/UIT-schakelaar in.
2. Schakel indien nodig de enkele trapschakeling in (zie hoofdstuk 6.2).
3. Kantel de **S**-*max* een beetje (zie hoofdstuk 6.6.3).
4. Trek het stijgbeen met de OP-/NEER-schakelaar volledig in (zie hoofdstuk 6.3).
5. Rijd vooruit met de **S**-*max* tot aan de traprand ❶.

De tastrollen ❷ van de noodremmen ❸ verhinderen dat de **S**-*max* over de traprand rolt.

6. Druk de OP-/NEER-schakelaar in de richting NEER en het trapaf rijden begint.

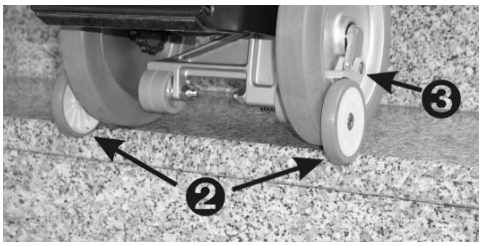

Door de aandrijfeenheid wordt het stijgbeen naar onderen uitgeschovenn ❹ en gaat het op de lagere trede staan.

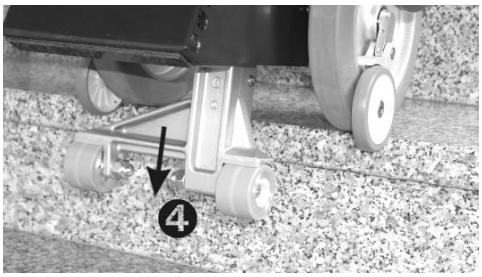

Doordat het stijgbeen op de lagere trede steunt ❺ en verder uitschuift, worden de loopwielen en het onderstel door de bovenste trede licht opgetild 6. ❻.

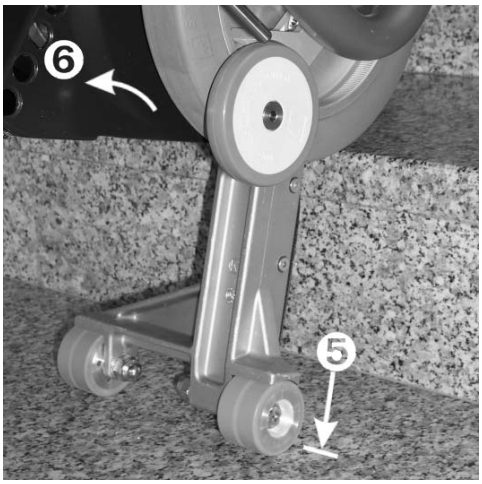

Nu worden de loopwielen en het onderstel vooruit ❶ bewogen, d. b.weg van de bediener. Vervolgens wordt het toestel door het intrekken van het stijgbeen gezakt ❷, waarbij een kleine positieverandering ingesteld wordt. Dat merkt u in de handgreep door een lichte trekkracht naar voren. Werk die trekkracht tegen door de **S**-*max* kort een beetje vlakker te houden.

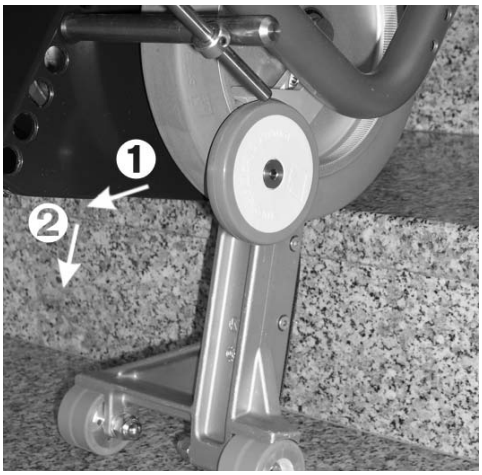

De loopwielen raken de volgende trede ❸ en nemen de last van het stijgbeen over dat verder ingetrokken wordt ❹.

7. Schuif nu de **S**-*max* opnieuw naar de rand van de trede tot de tastrollen van de noodremmen de **S**-*max* opnieuw stoppen.

Als de enkele trapschakeling geactiveerd is, wordt het stijgbeen tot de hoogste positie ingetrokken en is het stijgproces beëindigd. Het naar beneden rijden wordt pas voortgezet als de OP-/NEER-schakelaar in de richting "OP" opnieuw bediend wordt.

Het trapaf rijden wordt nu herhaald vanaf punt 6.

6.10 **S**-*max* op de trap afleggen

In noodgevallen kan de **S**-*max* naar achteren gekanteld en op de trap afgelegd worden. De noodremmen verhinderen het wegrollen.

6.11 Transport

Voor het transport kan de grijpeenheid van de **S**-*max* en kan de stijgeenheid aan de bovenste stang gedragen worden. Let erop dat de **S**-*max* z.B. bijvoorbeeld in de koffer veilig opgeborgen wordt.

De in de **S**-*max* gebruikte gasdichte accu's gelden niet als gevaarlijke goederen volgens de bijzondere bepalingen van de IATA A67 en GGVS Rn-Nr. 2801 A, Al. 2 en zijn daarom voor vliegreizen conform DOT en IATA toegelaten.

7 Toebehoren

7.1 Accuset

Tot het leveringspakket van des **S**-*max* behoort een accuset met laadelektronica en veiligheidsvergrendeling.

Als de **S**-*max* vaak gebruikt wordt, d. b. als niet altijd voldoende pauzes ter beschikking staan om op te laden, raden wij aan andere accusets (als toebehoren verkrijgbaar) te gebruiken om te kunnen wisselen. In dat geval bevindt zich een accuset in het toestel terwijl tezelfdertijd de tweede accuset opgeladen wordt.

☞ Accusets moeten constant aan het laadtoestel aangesloten blijven om de levensduur te verlengen (zie hoofdstuk 8.3).

☞ Gebruik voor het opladen van de accuset uitsluitend **AAT Alber-laadtoestellen**.

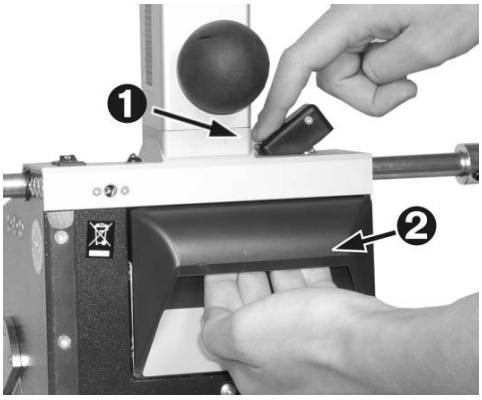

7.1.1 Accuset vervangen

1. Schakel de **S**-*max* met de IN-/UIT-schakelaar uit.
2. Druk de ontgrendelhefboom ❶ op het aandrijfhuis naar omlaag en trek de accuset aan zijn handgreep ❷ uit de opname.

Plaats de tweede, opgeladen accuset in de opname. De verbinding tussen accuset en aandrijfhuis wordt automatisch vergrendeld.

7.2 Automatisch netlaadtoestel

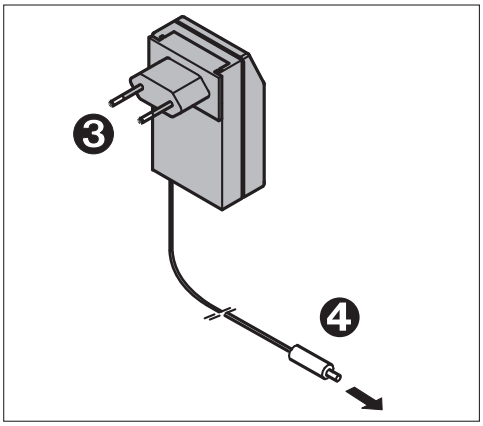

Het automatische laadtoestel van AAT Alber behoort tot het standaard-leveringspakket. Stekker ❸ wordt in het stopcontact en stekker ❹ wordt in het stopcontact op het toestel of de accuset gestoken.

Via het automatische laadtoestel wordt een oplading van 100 % van de accucapaciteit bereikt. Het toestel schakelt automatisch over op ladingsbehoud als de loodaccu's volledig opgeladen zijn. Overladen is daarom uitgesloten.

7.3 Vrachtwagen-spanningsomvormer

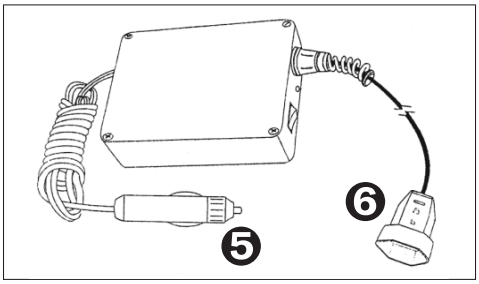

Een als toebehoren verkrijgbare vrachtwagenspanningsomvormer is aangeraden als u het trapsysteem **S**-*max* in de vrachtwagen transporteert. De AAT Alber-spanningsomvormer is geschikt voor de aansluiting op boordnetten van 12 V. Hij vervormt de 12 V / 24 V-gelijkspanning en transformeert ze vervolgens naar de wisselspanning van 230 V.

De stekker van de vrachtwagenspanningsomvormer ❺ wordt in de auto in de sigarettenaansteker of het boordstopcontact gestoken. In de Eurobus van de 230 V wisselspanningsuitgang ❻ steekt u de netstekker ❸ van het automatische netlaadtoestel.

8 Onderhoud en verzorging

8.1 Trapsysteem **S**-*max*

Om de veiligheid van de **S**-*max* te waarborgen, moet het toestel alle twee jaar gecontroleerd worden – ook als geen externe schade zichtbaar is of als er geen functionele storingen opgetreden zijn.

☞ Om veiligheidsredenen mogen de Service en de herstellingen enkel uitgevoerd worden door personeel dat werd geautoriseerd door de firma AAT Alber Antriebstechnik GmbH. Het adres van de dichtstbijzijnde vakhandel kunt u navragen bij AAT.

Het toestel zelf vereist geen bijzonder onderhoud – in tegenstelling tot de accus' – is behalve de reiniging (zie hoofdstuk 8.7) ook geen bijzondere verzorging noodzakelijk.

8.2 Laadtoestellen

Gebruik voor het opladen van de accuset uitsluitend AAT Alber-laadtoestellen.

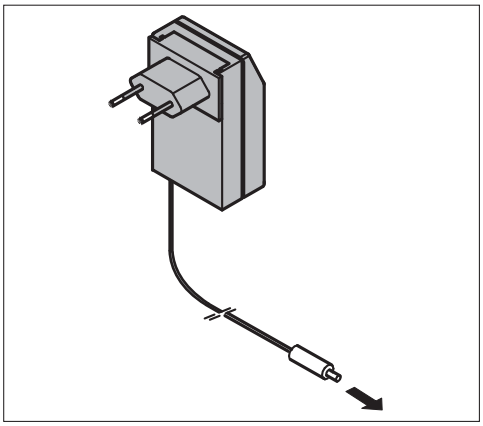

8.2.1 Automatisch netlaadtoestel

Het laadtoestel vereist geen bijzonder onderhoud.

☞ De bijgevoegde veiligheidsinstructies moeten nageleefd worden.

8.2.2 Vrachtwagen-spanningsomvormer

Controleer de spanningsomvormer echter regelmatig en bescherm hem tegen olie, vet, agressieve reinigingsmiddelen, verdunning en / of beschadigingen door scherpe kanten enz.

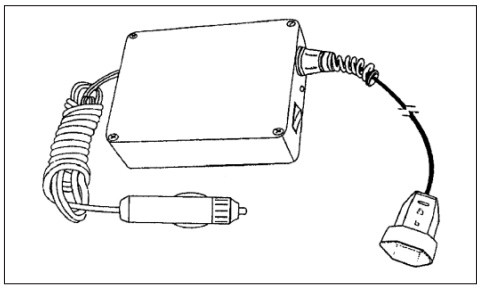

Servicewerkzaamheden en herstellingen aan de vrachtwagenspanningsomvormer mogen enkel uitgevoerd worden door geautoriseerd vakpersoneel.

De gebruiksaanwijzing van de spanningsomvormer moet in elk geval nageleefd worden.

8.3 Accuset

De loodaccu's van de accuset (kort loodaccu's genoemd) moeten na elk gebruik opnieuw opgeladen worden. (Technische details over de loodaccubatterijen vindt u in hoofdstuk 8.3.1).

☞ Sluit de **S**-*max* bij langdurige stilstand omwille van het ladingsbehoud altijd op het laadtoestel aan. Dat brengt geen schade toe aan de loodaccu's, in tegendeel, het verhoogt hun levensduur.

8.3.1 Loodaccu's

In de accuset van de **S**-*max* bevinden zich twee loodaccubatterijen 12 V / 3,3 Ah (kort: loodaccu's genoemd). Ze zijn gasdicht, onderhoudsvrij, oplaadbaar en van hoge kwaliteit.

De levensduur van loodaccu's hangt vooral af van de oplaad- en ontlaadcycli; zo kunnen bijvoorbeeld uit loodaccu's veel meer dan 1000 gedeeltelijke ontladingen en veel meer dan 200 keer de volledige capaciteit ontnomen worden als diepteontladingen vermeden worden.

☞ Diepteontladingen vermijden

Diepte-ontladen van loodaccu's leidt niet enkel tot capaciteitsverlies maar verkort ook hun levensduur. Vermijd daarom diepte-ontladingen door de loodaccu's zo vaak mogelijk op te laden.

☞ Opladen behoort tot de verzorging van uw loodaccu's

Als volledig opgeladen accu's sneller leeg raken dan normaal, zijn ze vermoedelijk versleten. Laat de accu's in dat geval controleren door de AAT Alber-buitendienst of door de gespecialiseerde vakhandel en indien nodig vervangen.

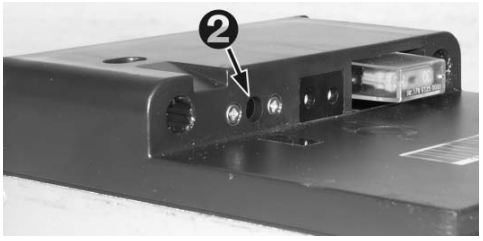

8.3.2 Accuset opladen

De accuset kan naar keuze in de ingebouwde toestand via de laadbus op het toestel ❶ of in de gedemonteerde toestand opgeladen worden omdat hij op een afzonderlijke laadbus ❷ beschikt.

8.3.3 Opladen met netlaadtoestel:

1. Steek nu de stekker ❹ van het netlaadtoestel in de laadbus op het toestel ❶ of de laadbus op de accuset ❷.
2. Steek nu de stekker ❸ van het netlaadtoestel in het stopcontact en de accu wordt opgeladen.

Een lichtdiode (LED) op het laadtoestel duidt de bedrijfstoestand aan.

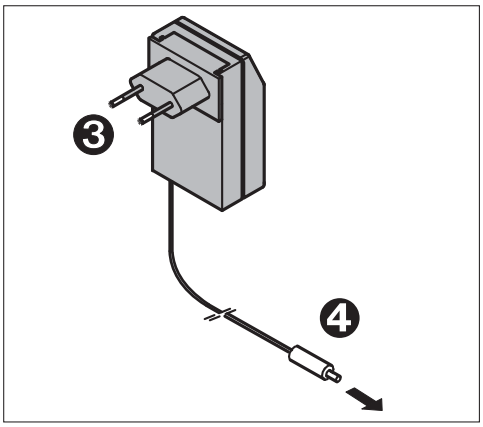

Aanduiden op het laadtoestel:

Laadtoestel	LED brandt rood	als de accu's opgeladen worden
Laadtoestel	LED brandt groen	als de accu opgeladen zijn, ladingsbehoud

8.3.4 Opladen met de vrachtwagen-spanningsomvormer:

1. Steek nu de stekker ❷ van het netlaadtoestel ofwel in de laadbus op het toestel of in de laadbus op de accuset (zie hoofdstuk 8.3.2).
2. Steek dan de stekker ❶ van het netlaadtoestel in het stopcontact ❹ van de 230 V uitgang van de vrachtwagenspanningsomvormer.
3. Steek de stekker ❸ van de 12 V aansluiting in de sigarettenaansteker.
4. Schakel de vrachtwagenspanningsomvormer met de schakelaar ❺ in en de accu wordt opgeladen.

Een lichtdiode (LED) op het laadtoestel en een zoemer in de spanningsomvormer signaleren de bedrijfstoestand.

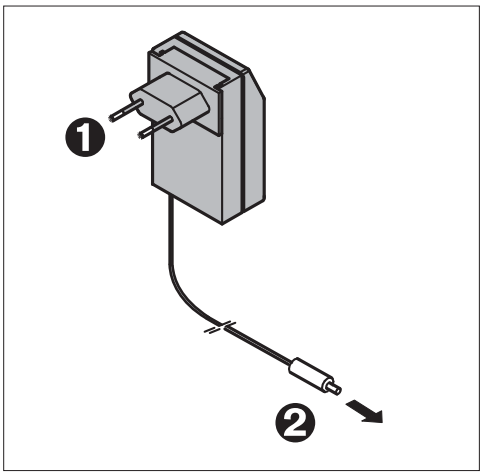

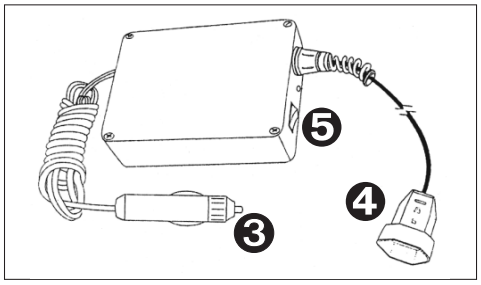

Aanduiden en signaa lop het laadtoestel en spanningsomvormer:

Laadtoestel	LED brandt rood	als de accu's opgeladen worden
Laadtoestel	LED brandt groen	als de accu opgeladen zijn, ladingsbehoud
Spanningsomvormer	signaaltoon	12 V voedingsspanning te laag

8.4 Elektrische zekering

Op de accuset bevindt zich een elektrische 30 A-zekering. Ze wordt beschermd door een afdekking ❶.

☞ Defecte zekeringen mogen niet hersteld of overbrugd worden maar moeten door nieuwe zekeringen van dezelfde sterkte vervangen worden.

Voor het vervangen van de zekeringen verwijdert u de afdekking ❷, trekt u de defecte zekering ❸ eruit, steekt u de nieuwe zekering erin en monteert u de afdekking.

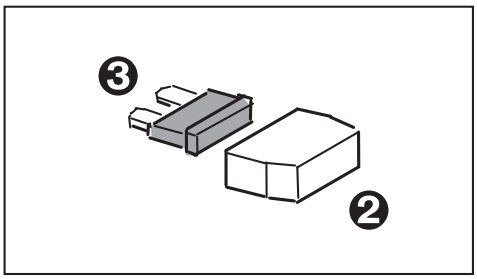

8.5 Remvoeringen

Regelmatig moet de remvoeringsdikte van de noodremmen ❶ gecontroleerd worden. De minimumdikte bedraagt 1 mm. Indien de voering tot meer dan 1 mm versleten ❷ is, moeten de remvoeringen aan beide kanten vervangen worden. Gelieve u te wenden tot de firma AAT Alber Antriebstechnik of uw vakhandelaar.

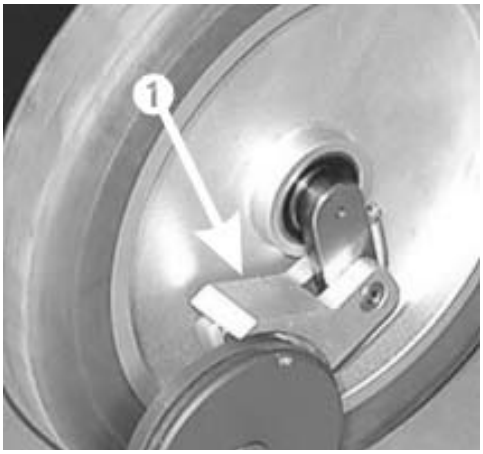

☞ Controleer de remvoeringen telkens vooraleer u de **S**-*max* gebruikt (zie hoofdstuk 4.2 en 6.4).

Om een optimale remwerking te garanderen, moeten de noodremmen, in het bijzonder de geribde oppervlakte van de remtrommels in de velgen, wekelijks met spiritus gereinigd.

☞ Voor de reiniging van de remmen nooit zeepsop of smerende reinigingsmiddelen gebruiken.

Na de reiniging van de remtrommels moeten de remmen gecontroleerd worden zoals beschreven in hoofdstuk 6.4.

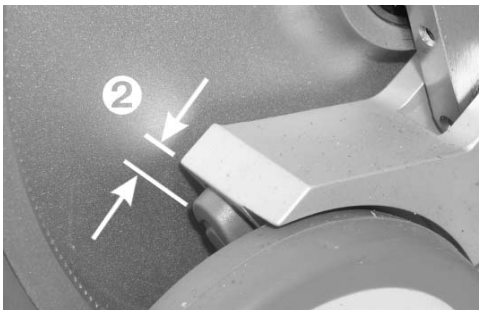

8.6 Stijgvoet-rollen controleren en vervangen

Controleer regelmatig de voeringen van de stijgvoetrollen op beschadigingen ❸.

☞ Indien een voering versleten of beschadigd is, moeten beide rollen door de AAT Alber-buitendienst of de gespecialiseerde vakhandelaar vervangen worden.

8.7 Reiniging

Met uitzondering van de noodremmen (zie hoofdstuk 4.2) reinigt u de onderdelen van de **S**-*max* met een mild, gebruikelijk reinigingsmiddel.

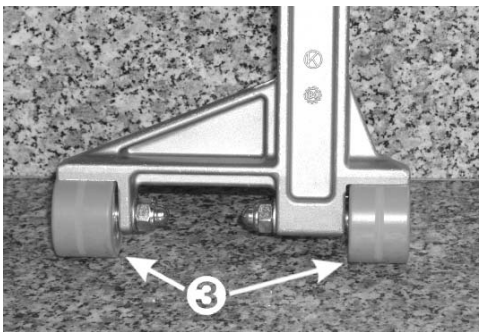

☞ Gebruik voor de reiniging altijd een licht vochtige doek. Daardoor vermijdt u dat water in de **S**-*max* kan dringen.

☞ Gebruik om veiligheidsredenen geen hogedrukreiniger!

9 Garantie en aansprakelijkheid

9.1 Garantie

AAT Alber Antriebstechnik GmbH garandeert voor de producten van het type **S**-*max* (met uitzondering van de loodaccu's) en alle toebehoren gedurende 2 jaar vanaf de ontvangstdatum dat ze vrij zijn van materiaal- en verwerkingsfouten.

Voor loodaccumulatoren – in de veronderstelling dat ze reglementair verzorgd werden - biedt AAT Alber Antriebstechnik GmbH de garantie gedurende zes maanden vanaf de ontvangstdatum.

De garantie op de **S**-*max* geldt niet voor fouten die te wijten zijn aan:

- een onreglementair of onvoldoende onderhoud door de klant
- ongerechtvaardigde constructieve veranderingen of een onreglementair gebruik
- een gebruik van de **S**-*max* voor een last die de aangegeven maximale transportlast overschrijdt
- een onvakkundig opladen van de loodaccubatterijen.

9.2 Aansprakelijkheid

AAT Alber Antriebstechnik GmbH is als fabrikant van de **S**-*max* niet verantwoordelijk voor eventueel optredende schade als:

- de **S**-*max* onreglementair bediend werd
- herstellingen of montages werden uitgevoerd door niet geautoriseerd personeel
- de **S**-*max* niet in overeenstemming met de gebruiksaanwijzing gebruikt werd
- vreemde delen werden gemonteerd of met de **S**-*max* verbonden werden
- delen van de **S**-*max* gedemonteerd werden
- de bovenste en onderste stang alsook de stelringen van de **S**-*max* niet reglementair werden aangepast aan de rolstoelgeometrie
- de **S**-*max* werd gebruikt voor een last die de aangegeven maximale transportlast overschrijdt.

AAT Alber Antriebstechnik GmbH

P.O. Box 10 05 60 · D-72426 Albstadt
Tel. +49.74 31.12 95-0 · Fax +49.74 31.12 95-35
www.aat-online.de · info@aat-online.de